נ.א תעשיות מתכת בע"מ
N.A METAL INDUSTRIES
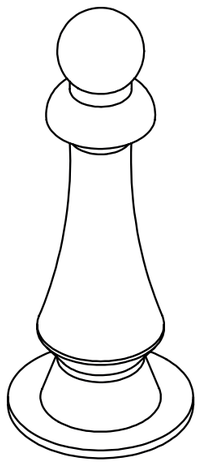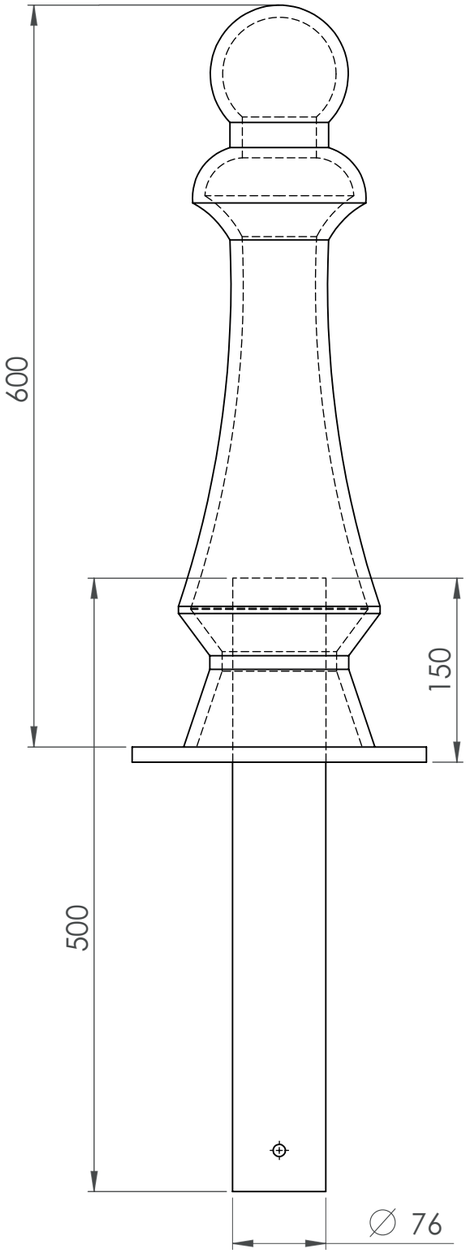
עמוד חסימה - **דגם גמביט**